Աշխատանքային գծագրերի անվանացանկ

Թերթ N	Թերթի անվանումը	Ծանոթություն
1	Ընդհանուր տվյալներ	
2	Նախագծվող կոյուղագծերի ուղեգծի հատակագիծ, Մ 1:500, մասնագիր	
3	Նախագծվող կոյուղագծի խրամուղու քանդման երկայնական և լայնական կտրվածքներ	
4	Նախագծվող կոյուղագծի խրամուղու քանդման երկայնական և լայնական կտրվածքներ	
5	Դիտահորերի հատակագիծ	
6	Կոյուղու դիտահորերի մասնացուցակ	
7	D=1.0մ չափերով ե/բ հորի շինարարական լուծումներ	
8	Շին.աշխատանքների կազմակերպման սխեմա	
9	Շին.աշխատանքների կատարման ժամանակացույց	

Վկայակոչվող փաստաթղթերի անվանացանկ

Նշանակումը	Անվանումը	Ծանոթություն
ՀՀՇՆ 40-01.02-2020	Ջրամատակարարում. Արտաքին ցանցեր և կառուցվածքներ	
ՀՀՇՆ 40-01.03-2022	Կոյուղի. Արտաքին ցանցեր և կառուցվածքներ	
ՀՀՇՆ 40-01.01-2014	Շենքերի ներքին ջրամատակարարում և ջրահեռացում	
ՀՀՇՆ 33-01-2014	Հիդրոտեխնիկական կառուցվածքներ. Հիմնական դրույթներ	
ՍՆԻՊ 2.03.11-85	Շինարարական կոնստրուկցիաների պաշտպանությունը կոռոզիայից	
ԳՕՍՏ 21.604-82	Ջրամատակարարման և կոյուղու արտաքին ցանցեր: Նախագծում	
ՀՀ Առողջապահության նախարարի հրաման,20/12.2002, N876	«Խմելու ջուր: Ջրամատակարարման կենտրոնացված համակարգերի ջրի որակին ներկայացվող հիգիենիկ պահանջներ: Որակի հսկողություն» n 2-III-ա 2-1 սանիտարական նորմերը եվ կանոնները հաստատելու մասին	

Փոփոխություն	Ամիս/ամսաթիվ	Դիտողություն	Հեղինակ	Ստուգեց
ԵՐԵՎԱՆ 2026թ.		Պատվիրատու - ԵՐԵՎԱՆԻ ՔԱՂԱՔԱՊԵՏԱՐԱՆ Պայմանագիր N ԵՔ-ԲՄԽԱՇՁԲ-26/3-2 Երևան քաղաքի վարչական շրջաններում ջրագծի և կոյուղագծերի վերակառուցման աշխատանքների նախագծանախահաշվային փաստաթղթերի կազմման խորհրդատվական աշխատանքներ		
ՆԳԻ Վ.Ղազարյան		Գ. Նժդեհի փողոցի հհ.30 և 30/1		Աշխատանքային նախագիծ
Նախագծեց Ա.Միքայելյան				
Ստուգեց Վ.Ղազարյան		Ընդհանուր տվյալներ		Բաժին ԶԱՑ
				Թերթ / Թերթեր
				1 / 9

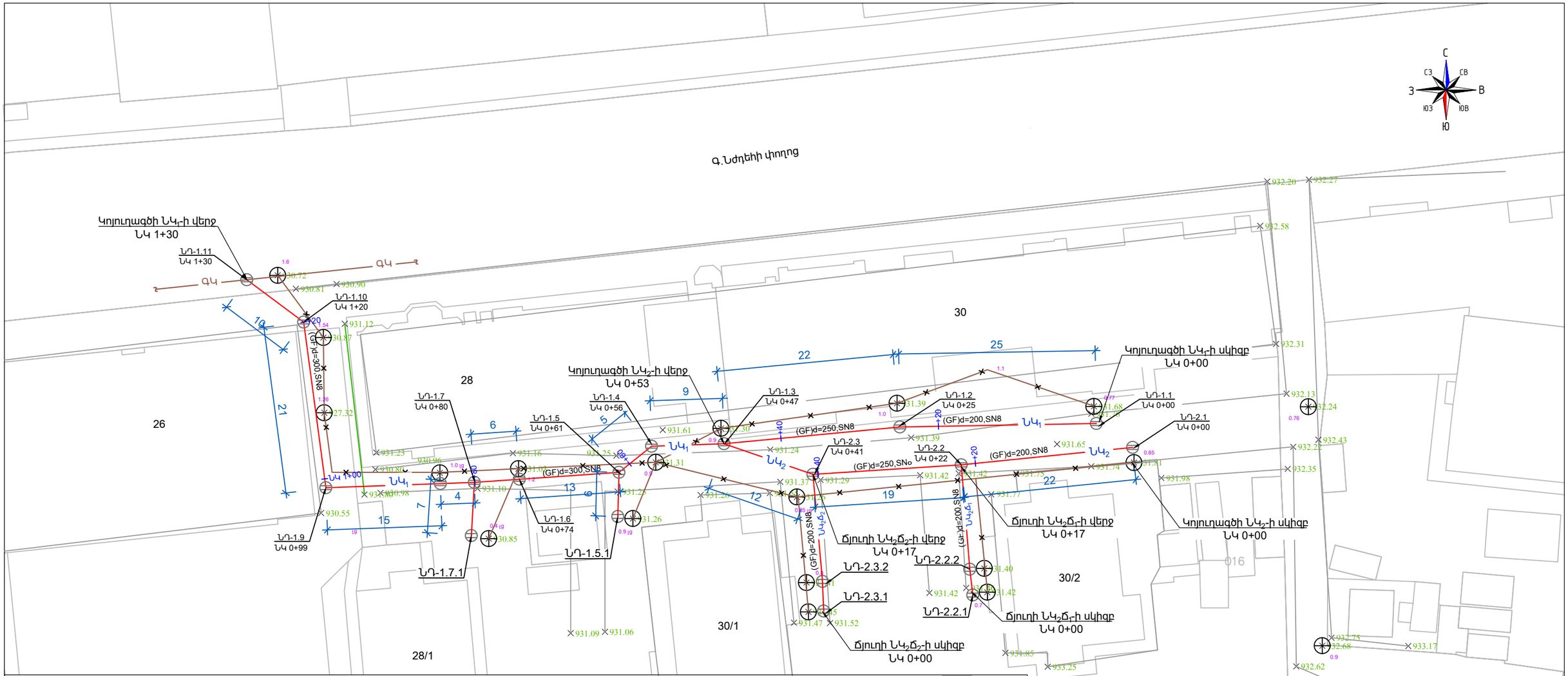

ՆԱԽԱԳԾՎՈՂ ԿՈՅՈՒՂԱԳԾԵՐԻ ՄԱՍՆԱԳԻՐ

N	Անվանումը	Չափման միավոր	Քանակը	Ծանոթություն
	Նախագծվող կոյուղատար ՆԿ$_1$			
1	Պոլիպրոպիլենե ծալքավոր խողովակ d=200,SN8	մ	25.0	կոյուղագիծ
2	Պոլիպրոպիլենե ծալքավոր խողովակ d=250,SN8	մ	36.0	կոյուղագիծ
3	Պոլիպրոպիլենե ծալքավոր խողովակ d=300,SN8	մ	69.0	կոյուղագիծ
4	Պոլիպրոպիլենե ծալքավոր խողովակ d=150,SN8	մ	60.0	ելքագիծ
5	Հավաքովի դիտահոր,D=1.0-1.5մ,H=փոփ.	հատ	13	
	Նախագծվող կոյուղատար ՆԿ$_2$			
1	Պոլիպրոպիլենե ծալքավոր խողովակ d=200,SN8	մ	22.0	կոյուղագիծ
2	Պոլիպրոպիլենե ծալքավոր խողովակ d=250,SN8	մ	31.0	կոյուղագիծ
3	Պոլիպրոպիլենե ծալքավոր խողովակ d=150,SN8	մ	15.0	ելքագիծ
4	Հավաքովի դիտահոր,D=1.0-1.5մ,H=փոփ.	հատ	3	
	Նախագծվող կոյուղատար ՆԿ$_2$Ճ$_1$			
1	Պոլիպրոպիլենե ծալքավոր խողովակ d=200,SN8	մ	17.0	կոյուղագիծ
2	Պոլիպրոպիլենե ծալքավոր խողովակ d=150,SN8	մ	15.0	ելքագիծ
3	Հավաքովի դիտահոր,D=1.0-1.5մ,H=փոփ.	հատ	2	
	Նախագծվող կոյուղատար ՆԿ$_2$Ճ$_2$			
1	Պոլիպրոպիլենե ծալքավոր խողովակ d=200,SN8	մ	17.0	կոյուղագիծ
2	Պոլիպրոպիլենե ծալքավոր խողովակ d=150,SN8	մ	15.0	ելքագիծ
3	Հավաքովի դիտահոր,D=1.0-1.5մ,H=փոփ.	հատ	2	

ՊԱՅՄԱՆԱԿԱՆ ՆՇԱՆՆԵՐ

- Գոյություն ունեցող պահպանվող կոյուղագիծ
- Շահագործումից դուրս բերվող կոյուղագիծ
- Նախագծվող կոյուղագիծ
- Գոյություն ունեցող դիտահոր
- Նախագծվող դիտահոր

ԾԱՆՈԹՈՒԹՅՈՒՆ

1. Մինչ շինարարական աշխատանքներ սկսելը ստորգետնյա կոմունիկացիաները շահագործող կազմակերպությունների ներկայացուցիչներից ստանալ տեղեկատվություն թաքնված կոմունիկացիաների վերաբերյալ:
2. Շինարարական աշխատանքների ավարտից հետո տարածքը բերել նախկին տեսքի
3. Շինմոնտաժային աշխատանքների ընթացքում դիտահորերի գծային և անկյունային տեղամասերի հնարավոր տեղափոխությունները համաձայնեցնել շահագործող և խորհրդատու ընկերությունների հետ
4. Ուսումնասիրությունների ընթացքում գործող մի քանի դիտահորերի լցվածության պատճառով հստակ խորություն չենք արձանագրել,ուստի շինմոնտաժային աշխատանքները կազմակերպել քանդման աշխատանքներից հետո փաստացի արձանագրված խորությունների հիման վրա

Փոփոխություն	Ամիս/ամսաթիվ	Դիտողություն	Հեղինակ	Ստուգեց
ԵՐԵՎԱՆ 2026թ.		Պատվիրատու - ԵՐԵՎԱՆԻ ՔԱՂԱՔԱՊԵՏԱՐԱՆ Պայմանագիր N ԵՔ-ԲՄԽԱՇՁԲ-26/3-2 Երևան քաղաքի վարչական շրջաններում ջրագծի և կոյուղագծերի վերակառուցման աշխատանքների նախագծանախահաշվային փաստաթղթերի կազմման խորհրդատվական աշխատանքներ		
ՆԳԻ Վ.Ղազարյան		Գ. Նժդեհի փողոցի հհ.30 և 30/1	Աշխատանքային նախագիծ	
Նախագծեց Ա.Միքայելյան				
Ստուգեց Վ.Ղազարյան		Նախագծվող կոյուղագծերի ուղեգծի հատակագիծ, Մ 1:500, մասնագիր	Բաժին ԶԱՑ	
			Թերթ 2	Թերթեր 9

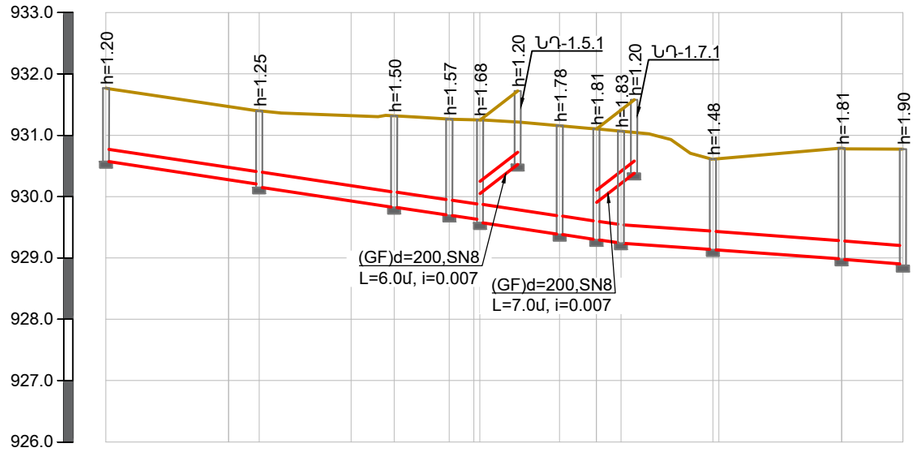

ՄԱՍՇՏԱԲ՝ ՀՈՐ. 1:1000
ՈՒՂՂ. 1:100

| | | |

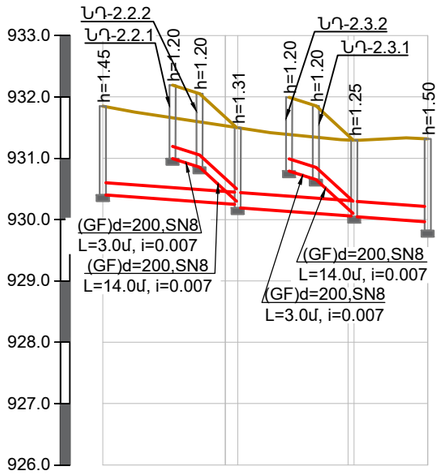

ՄԱՍՇՏԱԲ՝ՀՈՐ. 1:1000
ՈՒՂՂ. 1:100

ՀՈՂԻ ԲՆԱԿԱՆ ՆԻՇԸ	931.85	931.52 / 931.50	931.29 / 931.30	931.31
ՀՈՂԻ ՆԱԽԱԳԾԱՅԻՆ ՆԻՇԸ	931.85	931.52 / 931.50	931.29 / 931.30	931.31
ԽՈՂՈՎԱԿԻ ՀԱՏԱԿԻ ՆԻՇԸ	930.40	930.25 / 930.19	930.06 / 930.05	929.97 / 929.91
ԽՈՂՈՎԱԿԻ ՆՅՈՒԹԸ	(GF)d=200, SN8, L=53.0մ			
ԹԵՔՈՒԹՅՈՒՆ / ԵՐԿԱՐՈՒԹ. (մ)	0.007			
	53			
ՀԵՌԱՎՈՐՈՒԹՅՈՒՆԸ	20	2	18	1 / 12
ՀՈՐԵՐԻ ՀԱՄԱՐՆԵՐԸ	ՆԴ-2.1	ՆԴ-2.2	ՆԴ-2.3	ՆԴ-1.3
ՆՇԱԿԵՏԵՐԸ	ՆԿ0+00	+20	+40	+53

ՆԱԽԱԳԾՎՈՂ ԿՈՅՈՒՂԱԳԻԾ ՆԿ$_2$-ԻԵՎ ՃՅՈՒՂԵՐԻ ԽՐԱՄՈՒՂՈՒ ՔԱՆԴՄԱՆ ԼԱՅՆԱԿԱՆ ԿՏՐՎԱԾՔ

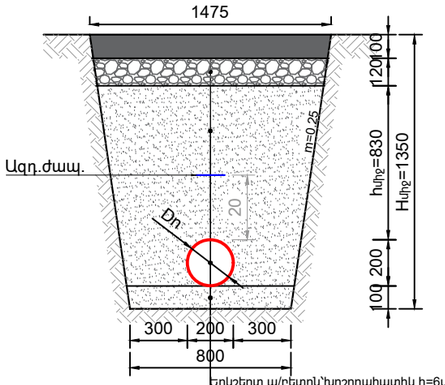

Երկշերտ ա/բետոն՝խոշորահատիկ h=6սմ,մանրահատիկ h=4սմ
Խճի նախաշերտ՝h=12սմ(40-70մմ,h=8սմ, 20-40մմ,h=4սմ)
Ետլիցք՝ 0-5մմ խոշորության կլոր ձև.մասնիկ. ավազով՝տոփանումով
Պոլիէթիլենե ծալքավոր(GF)Dn200,Sn8.
Ավազի նախ. շերտ՝ h=10սմ՝0-5մմ խոշ. կլոր ձև.մասնիկներից

ՆԱԽԱԳԾՎՈՂ ԿՈՅՈՒՂԱԳԻԾ ՆԿ$_2$-Ի ԽՐԱՄՈՒՂՈՒ ՔԱՆԴՄԱՆ ԼԱՅՆԱԿԱՆ ԿՏՐՎԱԾՔ

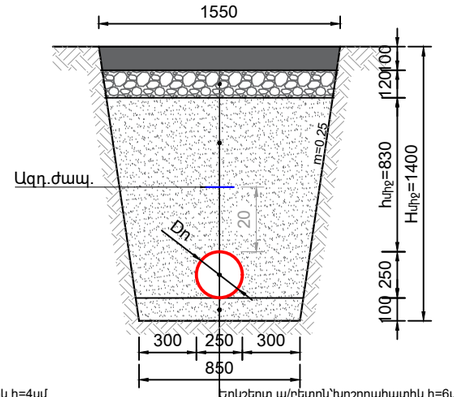

Երկշերտ ա/բետոն՝խոշորահատիկ h=6սմ,մանրահատիկ h=4սմ
Խճի նախաշերտ՝h=12սմ(40-70մմ,h=8սմ, 20-40մմ,h=4սմ)
Ետլիցք՝ 0-5մմ խոշորության կլոր ձև.մասնիկ. ավազով՝տոփանումով
Պոլիէթիլենե ծալքավոր(GF)Dn250,Sn8.
Ավազի նախ. շերտ՝ h=10սմ՝0-5մմ խոշ. կլոր ձև.մասնիկներից

ՆԱԽԱԳԾՎՈՂ ԿՈՅՈՒՂԱԳԾԻ ԵԼՔԱԳԾԵՐԻ ԽՐԱՄՈՒՂՈՒ ՔԱՆԴՄԱՆ ԼԱՅՆԱԿԱՆ ԿՏՐՎԱԾՔ

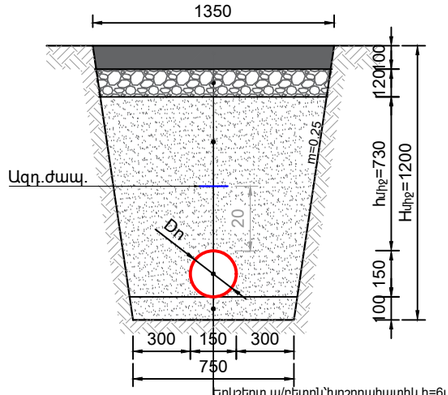

Երկշերտ ա/բետոն՝խոշորահատիկ h=6սմ,մանրահատիկ h=4սմ
Խճի նախաշերտ՝h=12սմ(40-70մմ,h=8սմ, 20-40մմ,h=4սմ)
Ետլիցք՝ 0-5մմ խոշորության կլոր ձև.մասնիկ. ավազով՝տոփանումով
Պոլիէթիլենե ծալքավոր(GF)Dn150,Sn8.
Ավազի նախ. շերտ՝ h=10սմ՝0-5մմ խոշ. կլոր ձև.մասնիկներից

ՊԱՅՄԱՆԱԿԱՆ ՆՇԱՆՆԵՐ

- Հողի բնական և նախագծային նիշ
- Նախագծվող կոյուղագիծ
- ԿԴ-n — Նախագծվող կոյուղագծի դիտահոր

Փոփոխություն	Ամիս/ամսաթիվ	Դիտողություն	Հեղինակ	Ստուգեց

ԵՐԵՎԱՆ 2026թ.

Պատվիրատու - ԵՐԵՎԱՆԻ ՔԱՂԱՔԱՊԵՏԱՐԱՆ
Պայմանագիր N ԵՔ-ԲՄԽԱՀՋԲ-26/3-2
Երևան քաղաքի վարչական շրջաններում ջրագծի և կոյուղագծերի վերակառուցման աշխատանքների նախագծանախահաշվային փաստաթղթերի կազմման խորհրդատվական աշխատանքներ

ՆԳԻ	Վ.Ղազարյան		Գ. Նժդեհի փողոցի հհ.30 և 30/1	Աշխատանքային նախագիծ
Նախագծեց	Ա.Միքայելյան			
Ստուգեց	Վ.Ղազարյան		Նախագծվող կոյուղագծի խրամուղու քանդման երկայնական և լայնական կտրվածքներ	Բաժին ԶԱՑ
				Թերթ / Թերթեր
				4 / 9

ԿԴ-1.1, ԿԴ-1.5.1, ԿԴ-1.7.1

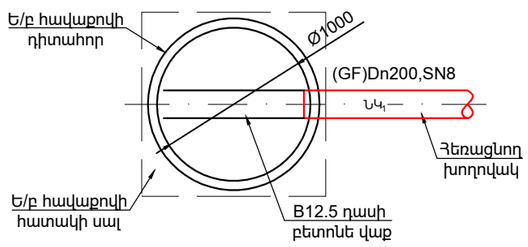

ԿԴ-1.2

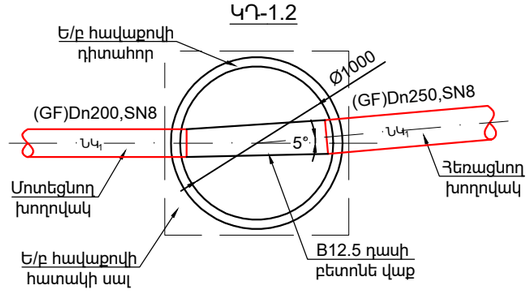

ԿԴ-1.3

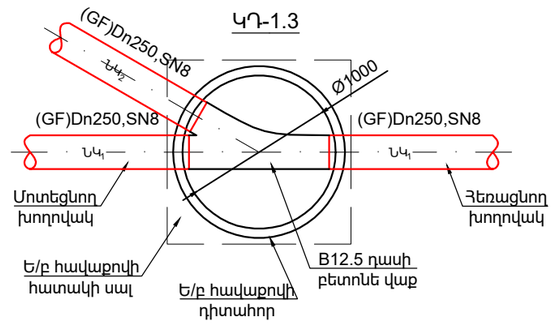

ԿԴ-1.4

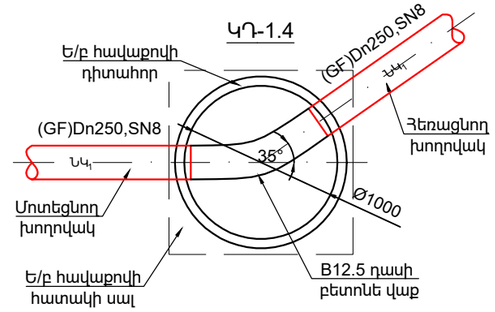

ԿԴ-1.5

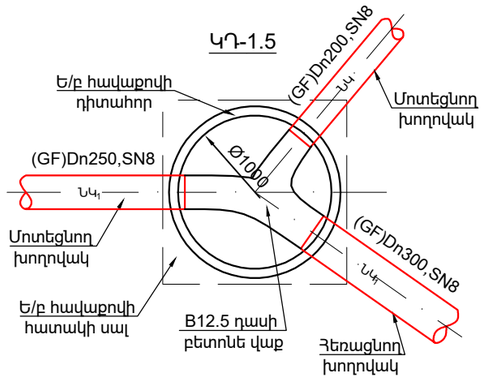

ԿԴ-1.6, ԿԴ-1.8

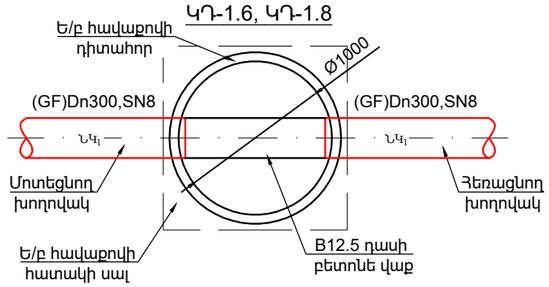

ԿԴ-1.7

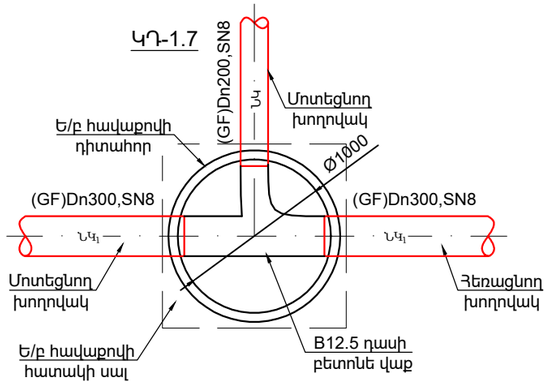

ԿԴ-1.9

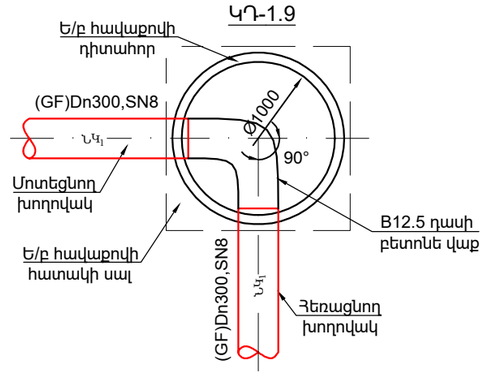

ԿԴ-1.10

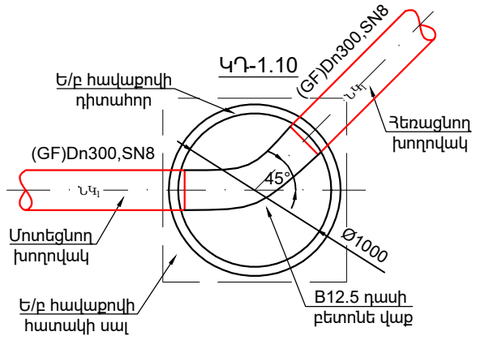

ԿԴ-1.11

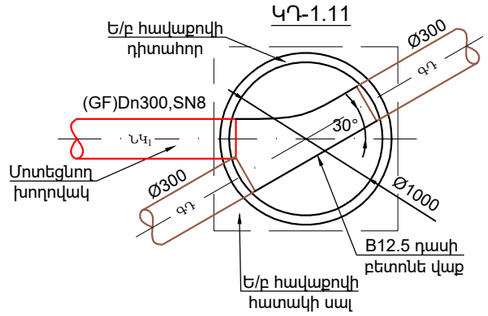

ԿԴ-2.1, ԿԴ-2.2.1, ԿԴ-2.3.1

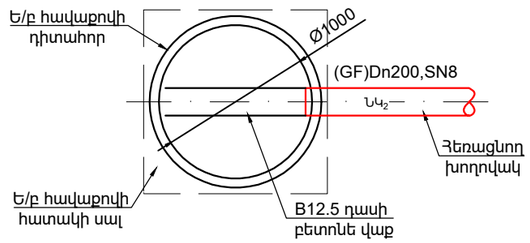

ԿԴ-2.2

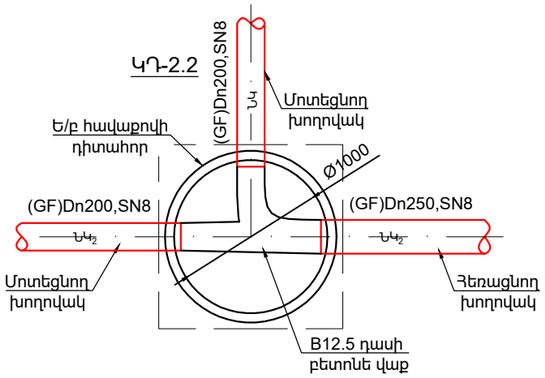

ԿԴ-2.3

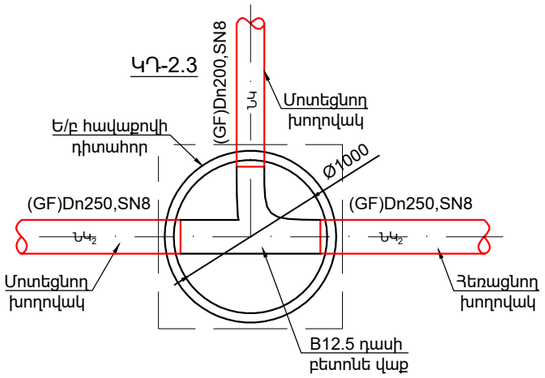

ԿԴ-2.2.2, ԿԴ-2.3.2

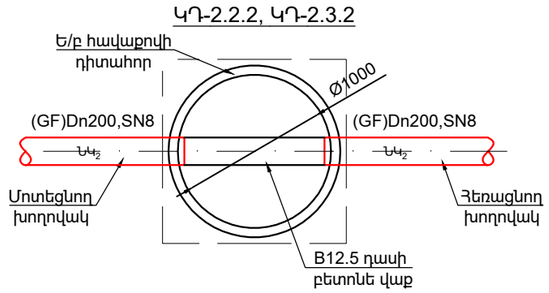

Փոփոխություն	Ամիս/ամսաթիվ	Դիտողություն	Հեղինակ	Ստուգեց
ԵՐԵՎԱՆ 2026թ.		Պատվիրատու - ԵՐԵՎԱՆԻ ՔԱՂԱՔԱՊԵՏԱՐԱՆ Պայմանագիր N ԵՔ-ԲՄԽԱՇՁԲ-26/3-2 Երևան քաղաքի վարչական շրջաններում ջրագծի և կոյուղագծերի վերակառուցման աշխատանքների նախագծանախահաշվային փաստաթղթերի կազմման խորհրդատվական աշխատանքներ		
ՆԳԻ	Վ.Ղազարյան	Գ. Նժդեհի փողոցի հհ.30 և 30/1	Աշխատանքային նախագիծ	
Նախագծեց	Ա.Միքայելյան			
Ստուգեց	Վ.Ղազարյան	Դիտահորերի հատակագիծ	Բաժին ՋԱՑ	
			Թերթ	Թերթեր
			5	9

Կոյուղու դիտահորերի մասնացուցակ

Դիտահորերի համարները	Դիտահորերի տիպը	Դիտահորերի տրամագիծը, մմ	Բանվորական բարձրությունը մմ	Հավաքովի ե/բ հիմնական տարրերի տիպերը (հատ)									B 7.5 դասի բետոնի նախապատրաստական շերտ, h = 10 սմ /մ³/	Բետոնե վաք B 12.5 դասի, առվակի երկաթայնացումով h/փոփոխ (մմ) /մ³/
				Հիմքի սալ ՀՍ-15 հատ/կգ	Հիմքի սալ ՀՍ-10 հատ/կգ	Ծածկի սալ ԾՍ1-15 հատ/կգ	Ծածկի սալ ԾՍ1-10 հատ/կգ	Պատի օղակ ՊՕ-15-9 հատ/կգ	Պատի օղակ ՊՕ-10-9 հատ/կգ	Պատի օղակ ՊՕ-15-6 հատ/կգ	Պատի օղակ ՊՕ-10-6 հատ/կգ	Թուջե ծանր մտոց հատ/կգ		
Կոյուղագիծ $Կ_1$														
ԴՀ-1.1	Հավաքովի	1000	1200	-	1/440	-	1/250	-	1/910	-	-	1/80	0.324	300/ 0.58
ԴՀ-1.2	Հավաքովի	1000	1250	-	1/440	-	1/250	-	1/910	-	-	1/80	0.324	350/ 0.68
ԴՀ-1.3	Հավաքովի	1000	1500	-	1/440	-	1/250	-	1/910	-	-	1/80	0.324	350/ 0.68
ԴՀ-1.4	Հավաքովի	1000	1570	-	1/440	-	1/250	-	-	-	2/894	1/80	0.324	350/ 0.68
ԴՅ-1.5	Հավաքովի	1000	1680	-	1/440	-	1/250	-	-	-	2/894	1/80	0.324	400/ 0.78
ԴՅ-1.5.1	Հավաքովի	1000	1200	-	1/440	-	1/250	-	1/910	-	-	1/80	0.324	300/ 0.58
ԴՅ-1.6	Հավաքովի	1000	1780	-	1/440	-	1/250	-	-	-	2/894	1/80	0.324	400/ 0.78
ԴՅ-1.7	Հավաքովի	1000	1810	-	1/440	-	1/250	-	-	-	2/894	1/80	0.324	400/ 0.78
ԴՅ-1.7.1	Հավաքովի	1000	1200	-	1/440	-	1/250	-	1/910	-	-	1/80	0.324	300/ 0.58
ԴՅ-1.8	Հավաքովի	1000	1830	-	1/440	-	1/250	-	-	-	2/894	1/80	0.324	400/ 0.78
ԴՅ-1.9	Հավաքովի	1000	1480	-	1/440	-	1/250	-	1/910	-	-	1/80	0.324	400/ 0.78
ԴՅ-1.10	Հավաքովի	1000	1810	-	1/440	-	1/250	-	-	-	2/894	1/80	0.324	400/ 0.78
ԴՅ-1.11	Հավաքովի	1000	1900	-	1/440	-	1/250	-	1/910	-	1/447	1/80	0.324	400/ 0.78
Կոյուղագիծ $Կ_2$														
ԴՀ-2.1	Հավաքովի	1000	1450	-	1/440	-	1/250	-	1/910	-	-	1/80	0.324	300/ 1.08
ԴՀ-2.2	Հավաքովի	1000	1310	-	1/440	-	1/250	-	1/910	-	-	1/80	0.324	350/ 0.68
ԴՀ-2.2.1	Հավաքովի	1000	1200	-	1/440	-	1/250	-	1/910	-	-	1/80	0.324	300/ 1.08
ԴՀ-2.2.2	Հավաքովի	1000	1200	-	1/440	-	1/250	-	1/910	-	-	1/80	0.324	300/ 1.08
ԴՀ-2.3	Հավաքովի	1000	1250	-	1/440	-	1/250	-	1/910	-	-	1/80	0.324	350/ 0.68
ԴՀ-2.3.1	Հավաքովի	1000	1200	-	1/440	-	1/250	-	1/910	-	-	1/80	0.324	300/ 1.08
ԴՀ-2.3.2	Հավաքովի	1000	1200	-	1/440	-	1/250	-	1/910	-	-	1/80	0.324	300/ 1.08

Փոփոխություն	Ամիս/ամսաթիվ	Դիտողություն	Հեղինակ	Ստուգեց
ԵՐԵՎԱՆ 2026թ.		Պատվիրատու - ԵՐԵՎԱՆԻ ՔԱՂԱՔԱՊԵՏԱՐԱՆ Պայմանագիր N ԵՔ-ԲՄԽԱՇՁԲ-26/3-2 Երևան քաղաքի վարչական շրջաններում ջրագծի և կոյուղագծերի վերակառուցման աշխատանքների նախագծանախահաշվային փաստաթղթերի կազմման խորհրդատվական աշխատանքներ		
ՆԳԻ	Վ.Ղազարյան	Գ. Նժդեհի փողոցի հh.30 և 30/1	Աշխատանքային նախագիծ	
Նախագծեց	Ա.Միքայելյան			
Ստուգեց	Վ.Ղազարյան	Կոյուղու դիտահորերի մասնացուցակ	Բաժին ՋԱՑ	
			Թերթ	Թերթեր
			6	9

ՀԱՏԱԿԱԳԻԾ Մ 1:25

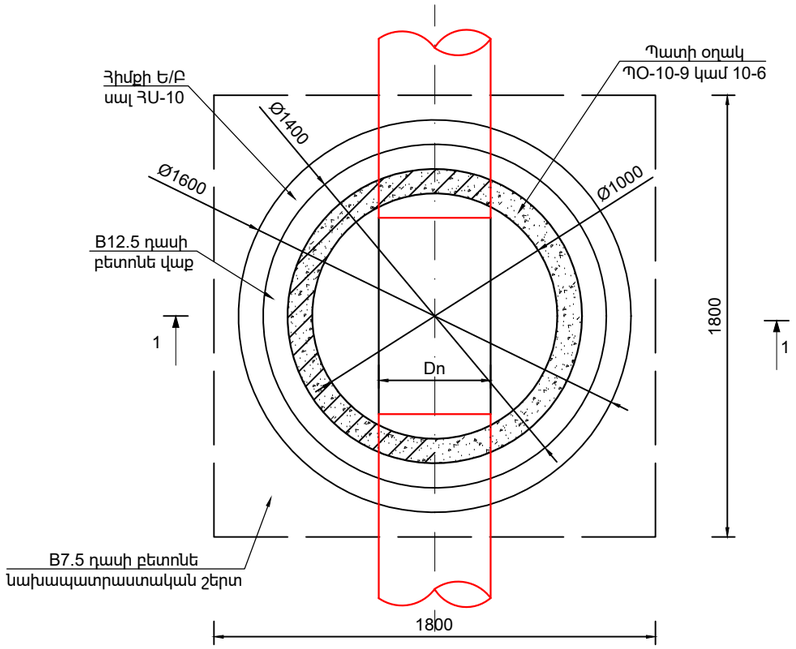

ՀԱՆԳՈՒՅՑ 1

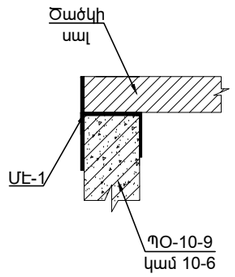

ՀԱՆԳՈՒՅՑ 2

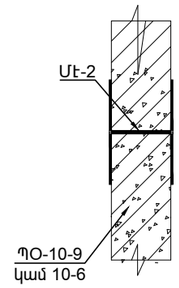

ՄԵՏԱՂԱԿԱՆ ԷԼԵՄԵՆՏ ՄԷ-1

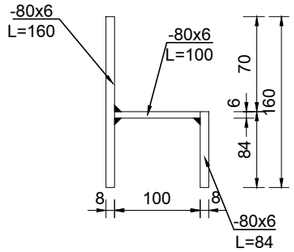

ՄԵՏԱՂԱԿԱՆ ԷԼԵՄԵՆՏ ՄԷ-2

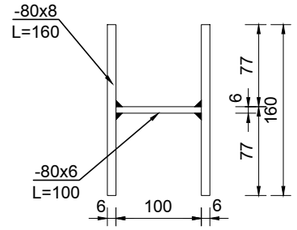

ՄԷ-3

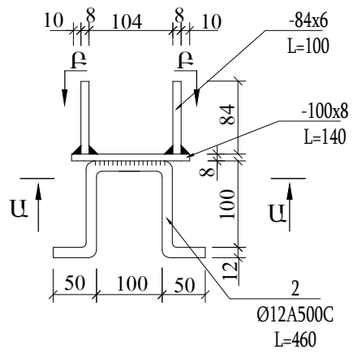

Ա-Ա

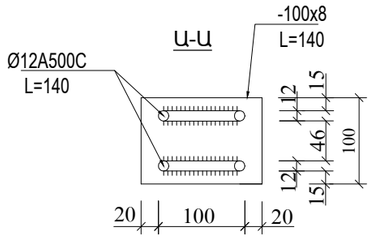

Բ-Բ

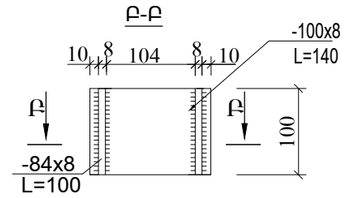

ԿՏՐՎԱԾՔ 1-1 Մ 1:25

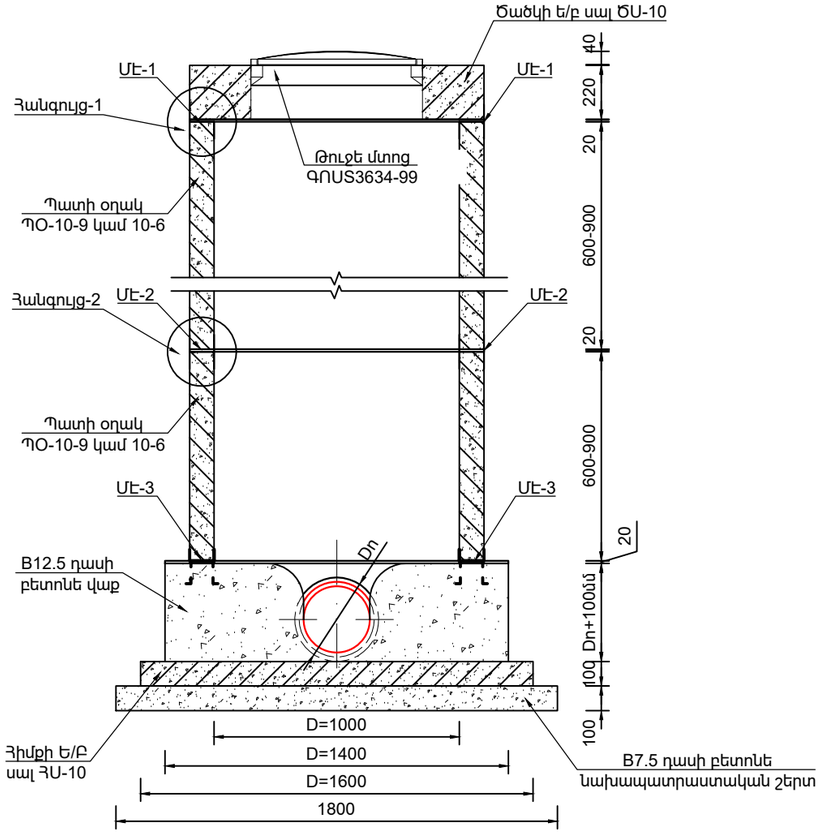

ՄԱՍՆԱԳԻՐ

N	ԱՆՎԱՆՈՒՄԸ	ՔԱՆԱԿԸ	ՉԱՓՄԱՆ ՄԻԱՎՈՐԸ	ԾԱՎԱԼԸ	ԾԱՆՈԹՈՒԹՅՈՒՆ
1	B7.5 դասի նախապատրաստական շերտ	-	մ^3	0.324	-
2	Հիմքի Ե/Բ սալ ՀՍ-10	1	մ^3	0.2	Կլոր,480կգ
3	B12.5 դասի բետոնե վաք	-	մ^3	-	Համաձայն նախագծի
4	Պատի Ե/Բ օղակ ՊՕ-10-9	1	մ^3	0.311	Կլոր,746կգ
5	Պատի Ե/Բ օղակ ՊՕ-10-6	1	մ^3	0.207	Կլոր,497կգ
6	Ծածկի ե/բ սալ ԾՍ-10	1	մ^3	0.186	Կլոր,446կգ
7	Թույլե մտոց	1	կգ	60.0	ԳՈՍՏ3634-99
8	Մետաղական էլեմենտ Մէ-1	1	կգ	1.72	Մեկ հանգույցում 4 հատ
9	Մետաղական էլեմենտ Մէ-2	1	կգ	2.1	Մեկ հանգույցում 4 հատ
10	Մետաղական էլեմենտ Մէ-3	1	կգ	2.76	Մեկ հանգույցում 4 հատ

Կոյուղատար ՆԿ$_1$-ի դիտահորերի սեյսմակայունության էլեմենտների մասնագիր												
	ՄԻԱՎՈՐՈՂ ԷԼԵՄԵՆՏ Մէ-1 (n հատ)				ՄԻԱՎՈՐՈՂ ԷԼԵՄԵՆՏ Մէ-2 (4 հատ)				ՄԻԱՎՈՐՈՂ ԷԼԵՄԵՆՏ Մէ-3 (4 հատ)			
ՆԴ-ո	-80x8 L=160	2	0.8	1.6	-100x8 L=140	1	0.88	0.88	-80x8 L=160	1	0.8	0.8
	-80x6 L=100	1	0.5	0.5	-84x8 L=100	2	0.53	1.06	-80x6 L=100	1	0.5	0.5
	-	-	-	-	Ø12 A500C, L=460	2	0.41	0.82	-80x8 L=84	1	0.42	0.42

ԾԱՆՈԹՈՒԹՅՈՒՆ

1. Պատի օղակները և ծածկի սալերը տեղադրվում են թարմ պատրաստված ցեմենտավազային շաղախի վրա:
2. Հորի բարձրությունը կարելի է կարգավորել պատի օղակի համապատասխան չափի կտրումով կամ բետոնե վաքի բարձրացման միջոցով:

Փոփոխություն	Ամիս/ամսաթիվ	Դիտողություն	Հեղինակ	Ստուգեց

ԵՐԵՎԱՆ 2026թ.

Պատվիրատու - ԵՐԵՎԱՆԻ ՔԱՂԱՔԱՊԵՏԱՐԱՆ
Պայմանագիր N ԵՔ-ԲՄԽԱՇՁԲ-26/3-2

Երևան քաղաքի վարչական շրջաններում ջրագծի և կոյուղագծերի վերակառուցման աշխատանքների նախագծանախահաշվային փաստաթղթերի կազմման խորհրդատվական աշխատանքներ

ՆԳԻ	Վ.Ղազարյան	
Նախագծեց	Ա.Միքայելյան	
Ստուգեց	Վ.Ղազարյան	

Գ. Նժդեհի փողոցի հհ.30 և 30/1

Աշխատանքային նախագիծ

D=1.0մ չափերով ե/բ հորի շինարարական լուծումներ

Բաժին ՋԱՑ

Թերթ	Թերթեր
7	9

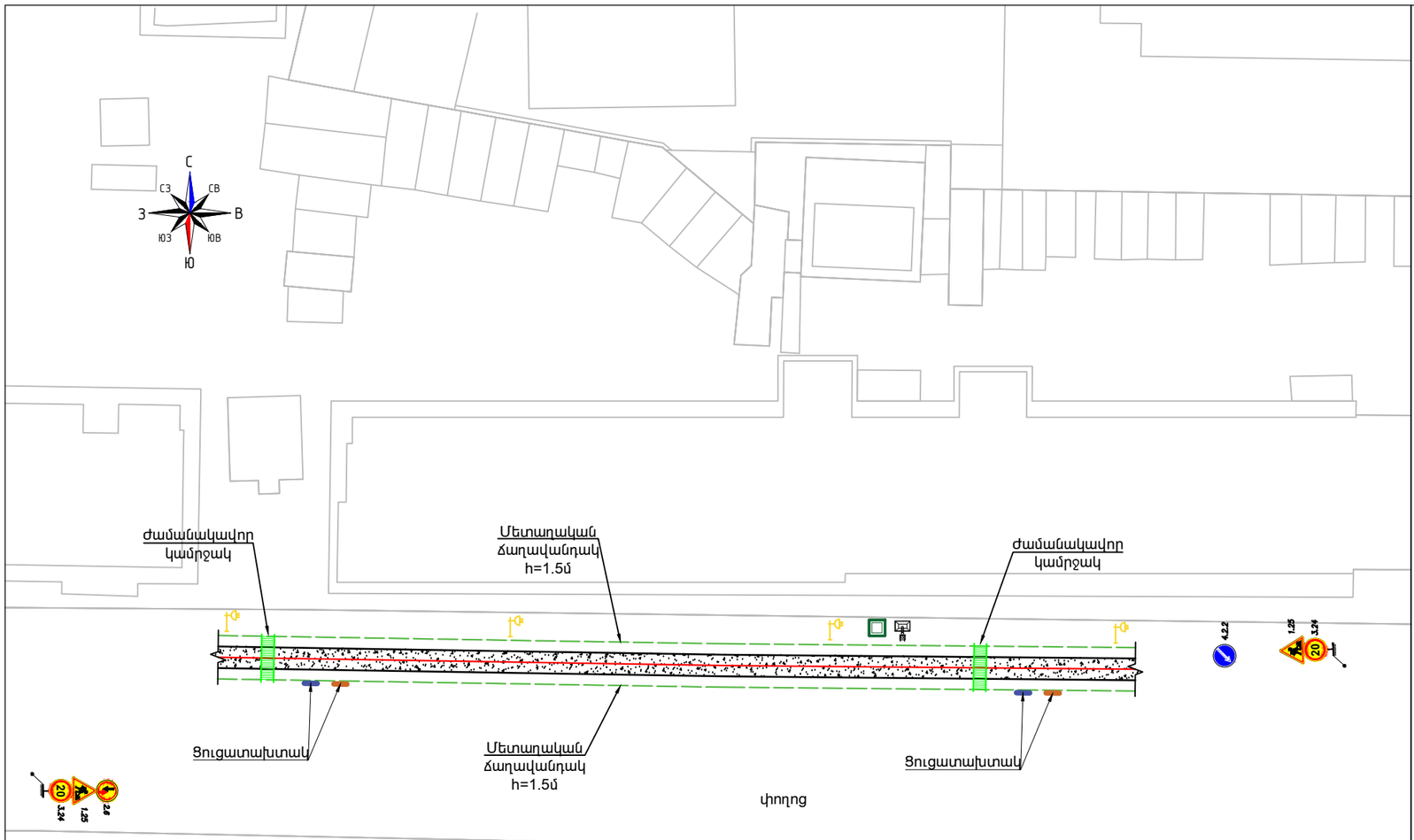

ՇՐՋԱԿԱ ՄԻՋԱՎԱՅՐԻ ՊԱՀՊԱՆՈՒԹՅԱՆ ՄԻՋՈՑԱՌՈՒՄՆԵՐ

Նախագծային լուծումների համապատասխանության համար պատասխանատվությունը կրում է այն շինարարական կազմակերպությունը, որը իրականացնում է այդ աշխատանքները: Աշխատանքների համար տրամադրված (ժամանակավոր օգտագործման համար) հողատարածքները շինարարությանավարտից հետո պետք է պարտադիր վերականգնվեն: Բոլոր անհրաժեշտ միջոցառումները կապված արտաքին միջավայրի պահպանության հետ, պետք է իրականացվեն Կապալառուի կողմից, համապատասխան կոմպետենտ մարմինների կողմից:Այդ միջոցառումները հետևյալն են՝ժամանակավոր օգտագործվող հանրային և մասնավոր հողատարածքների վերականգնում; նախազգուշացնող միջոցները, որոնք կապված են աղտոտման կանխարգելումը; ծառերի և բույսերի պաշտպանություն; չօգտագործվող և օգտագործվող նյութերի ճիշտ բաշխում; շինհրապարակների անհրաժեշտ մաքրում և սարքավորում; սանիտարական միջոցառումներ; վնասակար ազդեցությունների նվազեցում:

Շինարարական աշխատանքների ավարտից հետո անհրաժեշտ է իրականացնել տարածքի վերականգնման և բարեկարգման աշխատանքներ: Կապալառուն պետք էկազմակերպի աշխատանքները այնպես, որ կանխվի ախտոտումը շինարարական աղբից, նավթամթերքից, քիմիական նյութերից:

Կապալառուն պարտավոր է ապահովել թափոնների և շինարարական աղբի հեռացում: Կապալառուն պարտավոր է նախատեսել շինարարական փոշուց օդի աղտոտման նվազեցման միջոցառումներ:

ՊԱՅՄԱՆԱԿԱՆ ՆՇԱՆՆԵՐ

- Նախագծվող կոյուղագիծ
- Գոյություն ունեցող կոյուղագիծ
- Քանդվող խրամուղի
- Ցուցատախտակ՝ պատվիրատու և կապալառու կազմակերպությունների և շինարարական աշխատանքների սկզբի և ավարտի տվյալներով
- Անվտանգության տեխնիկայի կանոնների լուսաբանման համար նախատեսված ցուցատախտակ
- Մետաղական ճաղավանդակ h=1.5մ
- Լուսատու սարքեր՝ գիշերային և մութ ժամերին անվտանգ երթևեկության և հետիոտնի տեղաշարժի համար
- Ժամանակավոր կամրջակ
- Ճանապարհային նշաններ
- Ժամանակավոր աղբարկղ
- Բիոզուգարան

ԾԱՆՈԹՈՒԹՅՈՒՆ

Շինհրապարակը կազմակերպել տվյալ տարածքի փաստացի իրավիճակի հնարավորություններից ելնելով:

ՆԱԽԱՏԵՍՎՈՂ ՃԱՆԱՊԱՐՀԱՅԻՆ ՆՇԱՆՆԵՐԻ ՏԵՍՔԵՐ ԵՎ ԲԱՑԱՏՐՈՒԹՅՈՒՆ

1.25	«Ճանապարհային աշխատանքներ»
4.2.1 4.2.2	«Արգելքի շրջանցումը աջից». շրջանցումը թույլատրվում է միայն ալաքով ցույց տրված կողմից.
2.6	«Հանդիպակաց երթևեկության առավելություն». արգելվում է մուտք գործել ճանապարհի նեղ հատված, եթե դա կարող է դժվարացնել հանդիպակաց երթևեկությունը: Վարորդը պետք է ճանապարհը զիջի նեղ հատվածին հանդիպակաց կողմից մոտեցող տրանսպորտային միջոցներին.
20 3.24	«Առավելագույն արագության սահմանափակում». արգելվում է նշանի վրա նշվածից բարձր արագությամբ (կմ/ժ) երթևեկելը.

Փոփոխություն	Ամիս/ամսաթիվ	Դիտողություն	Հեղինակ	Ստուգեց

ԵՐԵՎԱՆ 2026թ.		Պատվիրատու - ԵՐԵՎԱՆԻ ՔԱՂԱՔԱՊԵՏԱՐԱՆ Պայմանագիր N ԵՔ-ԸՄԽԱՇՁԲ-26/3-2 Երևան քաղաքի վարչական շրջաններում ջրագծի և կոյուղագծերի վերակառուցման աշխատանքների նախագծանախահաշվային փաստաթղթերի կազմման խորհրդատվական աշխատանքներ		
ՆԳԻ	Վ.Ղազարյան	Գ. Նժդեհի փողոցի հհ.30 և 30/1	Աշխատանքային նախագիծ	
Նախագծեց	Ա.Միքայելյան			
Ստուգեց	Վ.Ղազարյան	Շին.աշխատանքների կազմակերպման տիպային սխեմա	Բաժին ՁԱՑ	
			Թերթ	Թերթեր
			8	9

№	ԱՇԽԱՏԱՆՔԻ ԱՆՎԱՆՈՒՄԸ	ԲՐԻԳԱԴԻ ՔԱՆԱԿԸ/ /ՕՐԵՐԸ	ԱՄԻՍՆԵՐԸ I	II	III
1	ՇԻՆ ՀՐԱՊԱՐԱԿԻ ՆԱԽԱՊԱՏՐԱՍՏՈՒՄ	1/5			
2	ԱՍՖԱԼՏԲԵՏՈՆԵ ԾԱԾԿՈՒՅԹԻ ԿՏՐՈՒՄ	1/10			
3	ՀՈՂԱՅԻՆ ԱՇԽԱՏԱՆՔՆԵՐԻ ԻՐԱԿԱՆԱՑՈՒՄ	1/20			
4	ԱՎԱԶԻ ՆԱԽԱՊԱՏՐԱՍՏԱԿԱՆ ՇԵՐՏԻ ԻՐԱԿԱՆԱՑՈՒՄ	1/20			
5	ԽՈՂՈՎԱԿԱՇԱՐԻ ՄՈՆՏԱԺՈՒՄ	1/20			
6	Ե/Բ ՀԱՎԱՔՈՎԻ ԿԼՈՐ ՀՈՐԵՐԻ ՄՈՆՏԱԺՈՒՄ	1/35			
7	ՀԱՄԱԿԱՐԳԻ ՓՈՐՁԱՐԿՈՒՄ	1/5			
8	ԱՎԱԶՈՎ ԵՏԼԻՑՔԻ ԻՐԱԿԱՆԱՑՈՒՄ,ՏՈՓԱՆՈՒՄ	1/15			
9	ԱՍՖԱԼՏԲԵՏՈՆԵ ԾԱԾԿՈՒՅԹԻ ԻՐԱԿԱՆԱՑՈՒՄ	1/20			
10	ՈՒՂԵԳԾԻ ԵՎ ԿԻՑ ՏԵՂԱՄԱՍԵՐԻ ՄԱՔՐՈՒՄ,ԲԱՐԵԿԱՐԳՈՒՄ	1/5			

№	ԱՇԽԱՏԱՆՔԻ ԱՆՎԱՆՈՒՄԸ	ՄԵՔԵՆԱ ՄԵԽԱՆԻԶՄՆԵՐԻ ԵՎ ՍԱՐՔԱՎՈՐՈՒՄՆԵՐԻ ՏԵՍԱԿԸ՝ՄԵԿ ԲՐԻԳԱԴԻ ՀԱՄԱՐ	ՄԵՔԵՆԱ ՄԵԽԱՆԻԶՄՆԵՐԻ ԵՎ ՍԱՐՔ. ՔԱՆԱԿԸ՝՝ՄԵԿ ԲՐԻԳԱԴԻ ՀԱՄԱՐ	ՇԻՆՀՐԱՊԱՐԱԿՈՒՄ ՊԱՀԱՆՁՎՈՂ ԱՆՁՆԱԿԱԶՄԻ ՏԵՍԱԿԸ՝՝ՄԵԿ ԲՐԻԳԱԴԻ ՀԱՄԱՐ	ՇԻՆՀՐԱՊԱՐԱԿՈՒՄ ՊԱՀԱՆՁՎՈՂ ԱՆՁՆԱԿԱԶՄԻ ՏԵՍԱԿԸ՝՝ՄԵԿ ԲՐԻԳԱԴԻ ՀԱՄԱՐ
1	ՇԻՆ ՀՐԱՊԱՐԱԿԻ ՆԱԽԱՊԱՏՐԱՍՏՈՒՄ	ՆՇԱՀԱՐՄԱՆ,ՏԵՂԱԿԱՊՄԱՆ ԵՎ ՉԱՓԱԳՐԱԿԱՆ ԳՈՐԾԻՔՆԵՐ	1	ԻՆԺԵՆԵՐ-ՇԻՆԱՐԱՐ	1
2	ԱՍՖԱԼՏԲԵՏՈՆԵ ԾԱԾԿՈՒՅԹԻ ԿՏՐՈՒՄ	ՍՂՈՑ	1	ԲԱՆՎՈՐ	1
3	ՀՈՂԱՅԻՆ ԱՇԽԱՏԱՆՔՆԵՐԻ ԻՐԱԿԱՆԱՑՈՒՄ	ԷՔՍԿԱՎԱՏՈՐ ՀԱԿԱԴԱՐՋ ԵՎ ՈՒՂԻՂ ՇԵՐԵՓՈՎ	1	ԲԱՆՎՈՐ	3
4	ԱՎԱԶԻ ՆԱԽԱՊԱՏՐԱՍՏԱԿԱՆ ՇԵՐՏԻ ԻՐԱԿԱՆԱՑՈՒՄ	ԷՔՍԿԱՎԱՏՈՐ ՀԱԿԱԴԱՐՋ ԵՎ ՈՒՂԻՂ ՇԵՐԵՓՈՎ,ԲԵՌՆԱՏԱՐ ՄԵՔԵՆԱ	1	ԲԱՆՎՈՐ	3
5	ԽՈՂՈՎԱԿԱՇԱՐԻ ՄՈՆՏԱԺՈՒՄ	ԱՎՏՈԿՈՌՈՒՆԿ	1	ԽՈՂՈՎԱԿԱՇԱՐ ՄՈՆՏԱԺՈՂ ՄԱՍՆԱԳԵՏ	2
6	Ե/Բ ՀԱՎԱՔՈՎԻ ԿԼՈՐ ՀՈՐԵՐԻ ՄՈՆՏԱԺՈՒՄ	ԱՎՏՈԿՈՌՈՒՆԿ	1	ԲԵՏՈՆԱԳՈՐԾ	2
7	ՀԱՄԱԿԱՐԳԻ ՓՈՐՁԱՐԿՈՒՄ	ՁՐԱՏԱՐ ՄԵՔԵՆԱ	1	ԽՈՂՈՎԱԿԱՇԱՐ ՄՈՆՏԱԺՈՂ ՄԱՍՆԱԳԵՏ	1
8	ԱՎԱԶՈՎ ԵՏԼԻՑՔԻ ԻՐԱԿԱՆԱՑՈՒՄ,ՏՈՓԱՆՈՒՄ	ԷՔՍԿԱՎԱՏՈՐ ՀԱԿԱԴԱՐՋ ԵՎ ՈՒՂԻՂ ՇԵՐԵՓՈՎ,ԲԱՆՎՈՐ	1	ԲԱՆՎՈՐ	3
9	ԱՍՖԱԼՏԲԵՏՈՆԵ ԾԱԾԿՈՒՅԹԻ ԻՐԱԿԱՆԱՑՈՒՄ	ԳԼՂՈՆ	1	ԳԼՂՈՆԱՎԱՐ,ԲԱՆՎՈՐ	3
10	ՈՒՂԵԳԾԻ ԵՎ ԿԻՑ ՏԵՂԱՄԱՍԵՐԻ ՄԱՔՐՈՒՄ,ԲԱՐԵԿԱՐԳՈՒՄ	ԶՐՑԱՆ ՄԵՔԵՆԱ ԵՎ ՋԵՌՔԻ ՄԱՔՐՄԱՆ ԳՈՐԾԻՔՆԵՐ	1	ԲԱՆՎՈՐ	3

Փոփոխություն	Ամիս/ամսաթիվ	Դիտողություն	Հեղինակ	Ստուգեց
ԵՐԵՎԱՆ 2026թ.		Պատվիրատու - ԵՐԵՎԱՆԻ ՔԱՂԱՔԱՊԵՏԱՐԱՆ Պայմանագիր N ԵՔ-ԲՄԽԱՇՁԲ-26/3-2 Երևան քաղաքի վարչական շրջաններում ջրագծի և կոյուղագծերի վերակառուցման աշխատանքների նախագծանախահաշվային փաստաթղթերի կազմման խորհրդատվական աշխատանքներ		
ՆԳԻ	Կ.Ղազարյան	Գ. Նժդեհի փողոցի հհ.30 և 30/1		Աշխատանքային նախագիծ
Նախագծեց	Ա.Միքայելյան			
Ստուգեց	Կ.Ղազարյան	Շին.աշխատանքների կատարման ժամանակացույց		Բաժին ԶԱՑ
			Թերթ	Թերթեր
			9	9